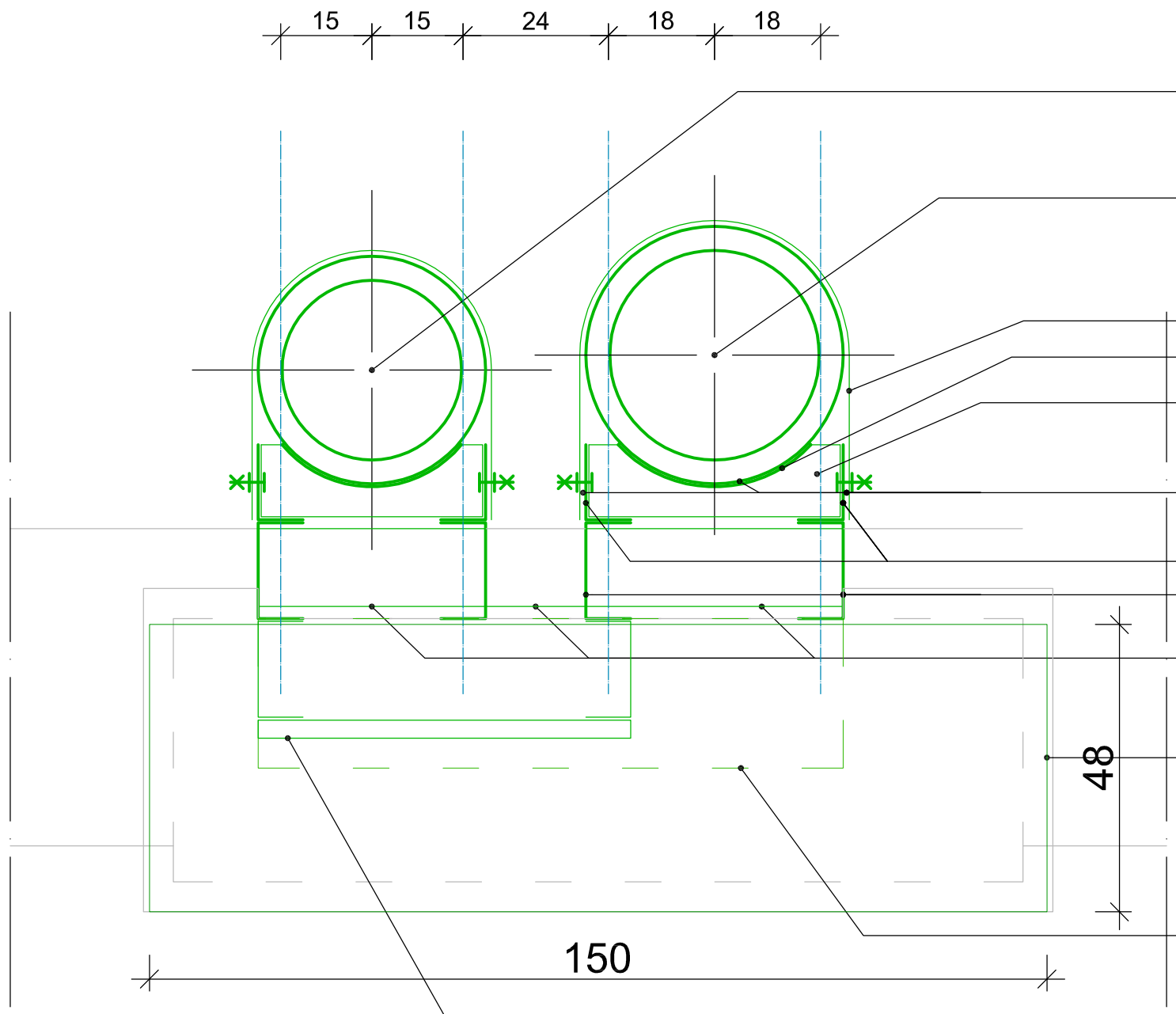

Projektowany komin dwuścienny DN300mm ze stali szlachetnej izolowany wełną mineralną

Projektowany komin dwuścienny DN350mm ze stali szlachetnej izolowany wełną mineralną

Obejma stalowa

Płaskownik 50x5mm

Blacha gr. 6mm

Przekładka PA6

Kątownik 125x75x8mm

Ceownik 160

Kątownik 75x75x8mm

Montaż podestu technicznego 150x48cm z blachy stalowej ocynkowanej malowanej proszkowo, zgodnego z normą PN-EN 516, do betonowej czapy komina

Ława kominiarska z blachy stalowej ocynkowanej malowanej proszkowo. Mocowana do konstrukcji wsporczej kominów

Montaż drabiny wyłazowej ze stali ocynkowanej malowanej proszkowo, szerokości min. 50 cm, rozstaw szczebli max. 30 cm. Drabinę należy mocować do konstrukcji wsporczej kominów po przez dystansowe profile ceowe C160. Wysokość 1,6m

UWAGI:
1. Rysunki należy rozpatrywać łącznie z całą dokumentacją projektową.
2. Elementy istniejące oznaczono kolorem czarnym.
3. Elementy projektowane oznaczono kolorem zielonym.
4. Niniejsze rysunki nie stanowią rysunków warsztatowych i nie mogą być podstawą złożenia zamówienia na produkcję elementów stalowych. Przed złożeniem zamówienia wykonawca jest zobowiązany wykonać pomiary z natury i na ich podstawie przygotować szczegółowe rysunki warsztatowe.

Wycena Nieruchomości
Projektowanie Architektoniczne
Anna i Bartosz Michalscy s.c.
ul. Czarnieckiego 22a, 44 -100 Gliwice
www.abm.gliwice.pl, facebook.com/abm.gliwice

Zleceniodawca:
Gmina Pilchowice
ul. Damrota 6
44-145 Pilchowice

Nazwa inwestycji:
"Modernizacja obiektu szkolno - przedszkolnego w Żernicy przy ulicy Leopolda Miki 37"

Adres obiektu:
ul. Leopolda Miki 37
44-144 Żernica

Przedmiot rys.:
PROJEKT
Zewnętrzne kominy spalinowe przekrój b-b

Stadium: **PROJEKT WYKONAWCZY ZAMIENNY**

Branża: ARCHITEKTURA

Faza:	Nr tomu:	Wersja:	Nr rys.:
PWZ	II.A	v.1	10

Data: czerwiec 2015 | Skala: 1:10

Projektant:	Imię: Nazwisko:	
	Bartosz MICHALSKI	
	Specjaln.:	Nr upr. bud.:
	Arch.	33/SLOKK/2011/II
Podpis:		
Opracowanie:	Imię: Nazwisko:	
	Przemysław WACH	
Sprawdzający:	Imię: Nazwisko:	
	-	
	Specjaln.:	Nr upr. bud.:
	-	-
Podpis:		

Wydanie rysunku z kolejnym numerem wersji powoduje unieważnienie wszystkich wcześniejszych rysunków